Axial Fan

Type: **ER 315-4.4DA**

Art.-No.: E10-31505

Curve:

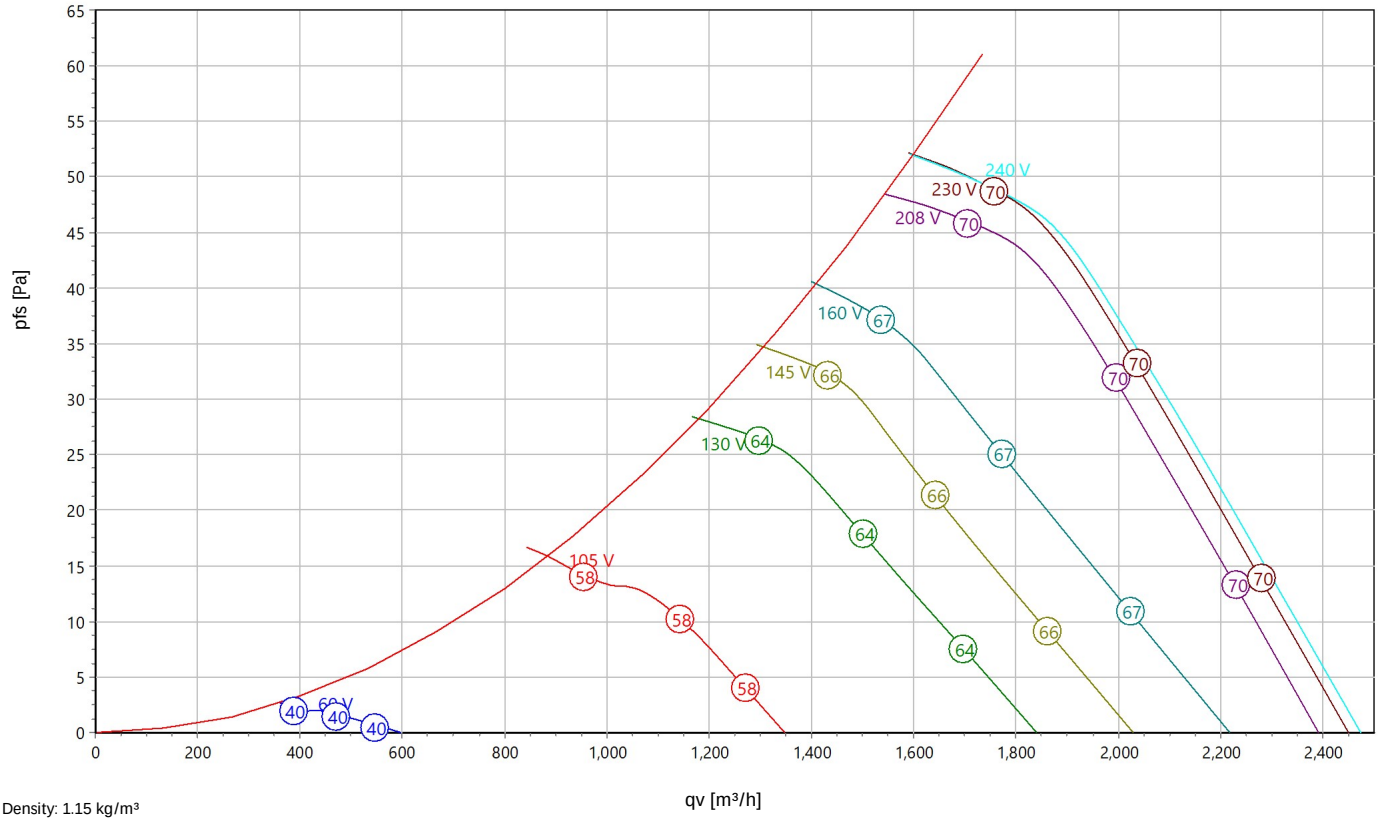

Density: 1.15 kg/m³

Nominal Data:

U [V]	f [Hz]	P_e [kW]	I_N [A]	n_N [r/min]	C [µF]	t_R [°C]	k_{10} [m²s/h]	I_A / I_N	IP	m [kg]
230	50	0.12	0.56	1375	3	65	-	2.4	IP 54	6

Sound Data:

Frequency	Σ		125Hz	250Hz	500Hz	1KHz	2KHz	4KHz	8KHz	Distances	1 m	4 m
LwA(A,in) [dB(A)]			-20	-8	-5	-7	-7	-10	-18	LpA(A,in) [dB(A)]	-7	-17

Rosenberg Ventilatoren GmbH • Maybachstraße 1 • D - 74653 Künzelsau - Gaisbach
Tel: +49(0)7940/142-0 • Email: info@rosenberg-gmbh.com • www.rosenberg-gmbh.com

Axial Fan

Type: **ER 315-4.4DA**

Art.-No.: E10-31505

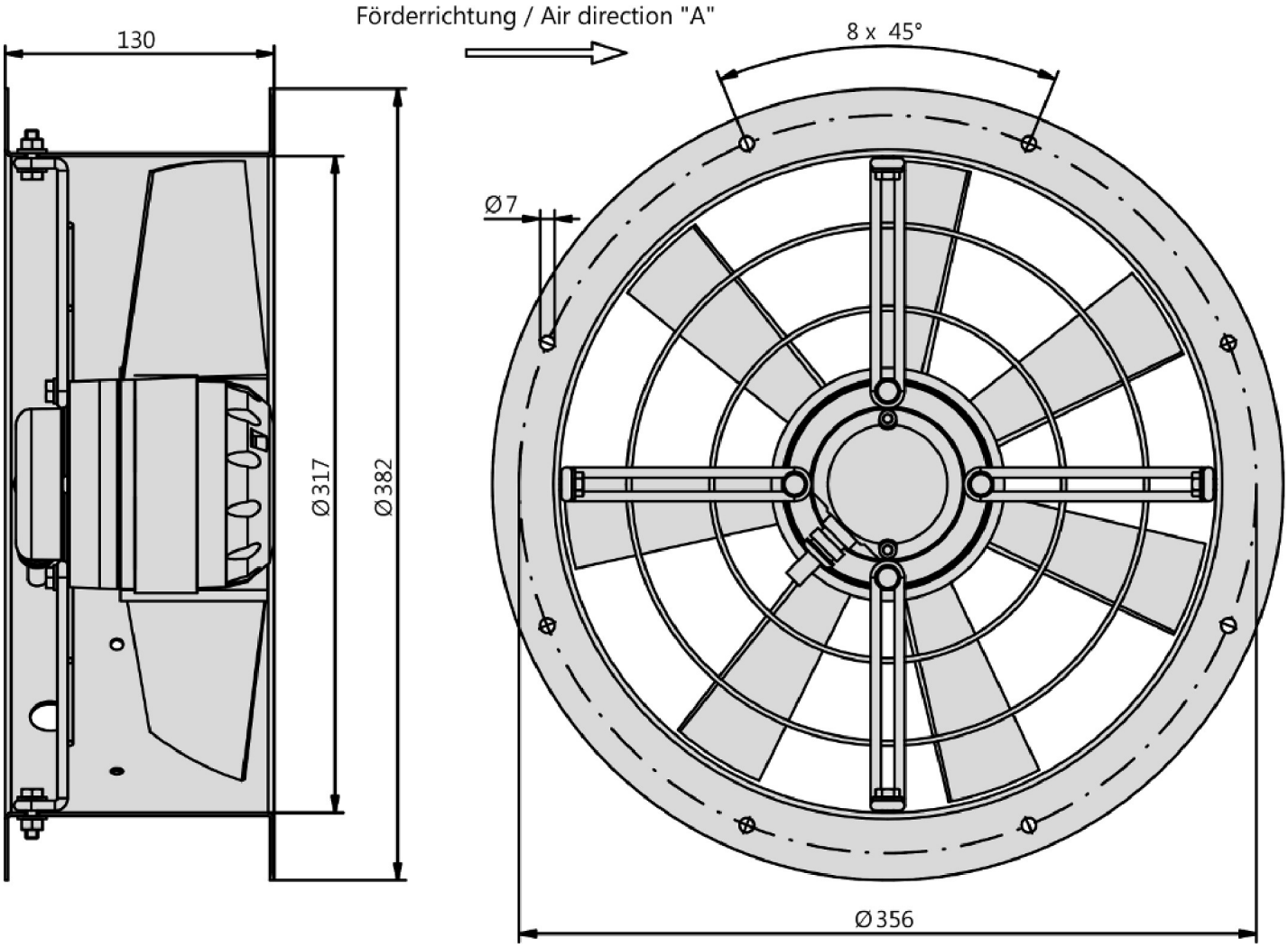

Axialventilator / *Axial Fan*
Baugröße / *Size*: 315

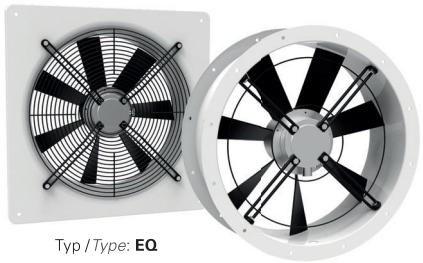

Typ / *Type*: **EQ**

Typ / *Type*: **ER**

- transformatorisch steuerbar
- integrierter Motorschutz
- geringe Bautiefe
- in allen Einbaulagen einsetzbar
- Wandplatte weiß beschichtet
- Flügel aus Kunststoff

- *speed is variable using auto transformers*
- *integrated motor protection*
- *low installation depth*
- *can be installed in any position*
- *wall panel white coated*
- *blades made of plastic*

Technische Daten / *Technical data:*

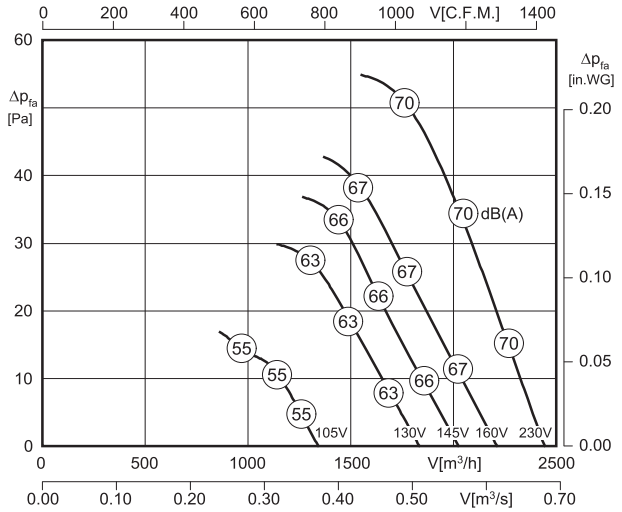

L_{WA5} ist in der Luftleistungskennlinie dargestellt
is displayed in air performance curve

$L_{WA6} = L_{WA5}$

Typ / *Type*	Art.-Nr.	U [V]	f [Hz]	P [kW]	I_N [A]	n [min⁻¹]	C [µF]	t_R [°C]	Geräusch* *sound* [dB(A)]	Δ I [%]	I_a/I_n	⚠	✱	[kg]
ER 315-4.4DA	E10-31505	1~230	50	0.12	0.56	1375	3	65	70 / 70	-	2.4	IP54	01.025	6.0
EQ 315-4.4DA	E00-31505	1~230	50	0.12	0.56	1375	3	65	70 / 70	-	2.4	IP54	01.025	6.0

*) relativer Gesamtsummenpegel: Ansaugseite L_{WA5} / Ausblasseite L_{WA6} bei V=0,5 x V_{max}
*) relative total sound level: Inlet side L_{WA5} / Outlet side L_{WA6} at V=0,5 x V_{max}

Geräusche / *Sound levels:*

L_{WArel} A-bewertet bei V=0,5*Vmax L_{WArel} A-weighted at V=0,5*Vmax	fM [Hz]						
	125	250	500	1K	2K	4K	8K
L_{WA5} [dB(A)] Ansaugseite / *inlet side*	-20	-8	-5	-7	-7	-10	-18

Maße / *Dimensions:* [mm]

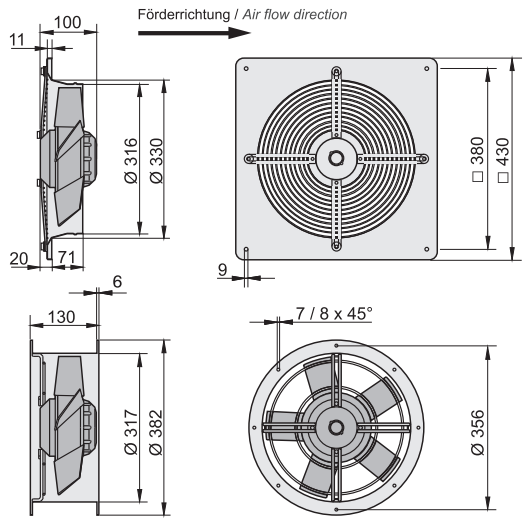

Schaltbild / *Wiring diagram:*

01.025

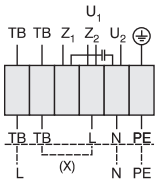

U_1 braun / *brown*
U_2 blau / *blue*
Z_1 schwarz / *black*
Z_2 orange / *orange*
TB weiß / *white*
PE gelb-grün / *yellow-green*

Linkslauf
anti-clockwise

Zubehör / *Accessories:*

RE 1,5	TE 1,5	GS 1	VK	MKA *)	GF *)	FV *)	BG *)
Art.-Nr. H50-01500	Art.-Nr. H70-01500	Art.-Nr. H80-00230	Art.-Nr. V00-30000	Art.-Nr. I41-31505	Art.-Nr. I10-31500	Art.-Nr. I20-31500	Art.-Nr. P21-31501
Seite/*Page* 282	Seite/*Page* 300	Seite/*Page* 304	Seite/*Page* 277	Seite/*Page* 276	Seite/*Page* 276	Seite/*Page* 276	Seite/*Page* 277

*) nur für den Typ ER möglich
*) *only suitable for Type ER*