Grundriss

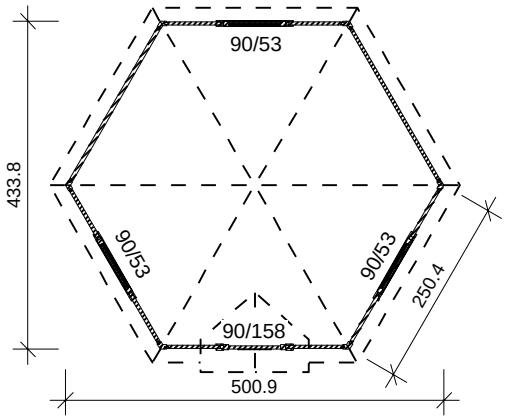

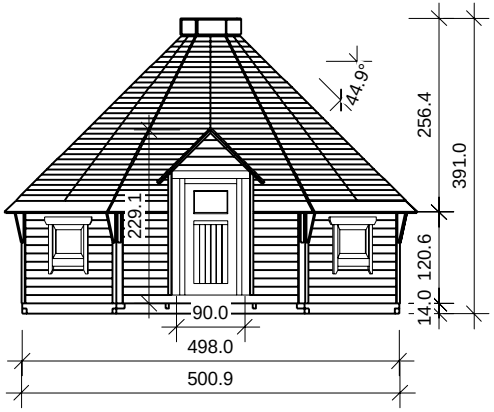

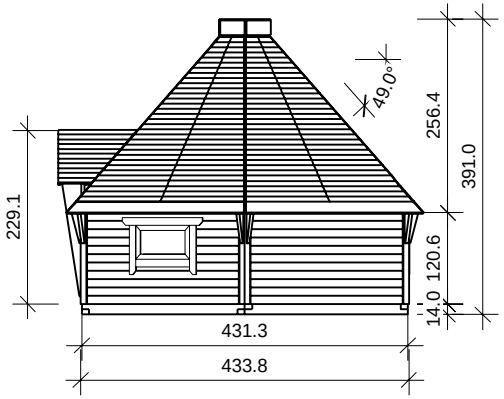

Basis plan

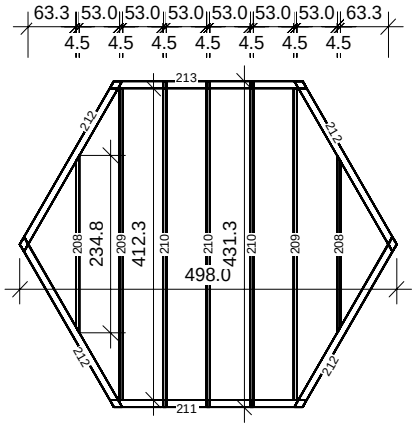

Projektas: Uzsakymo Nr.	Brezinys:	Mastelis: 1 : 100
ST-200236		Data: 2020 09 11
		Projektavo: T. Kubiliunas